Poz. 1.5

Schemat
1:100

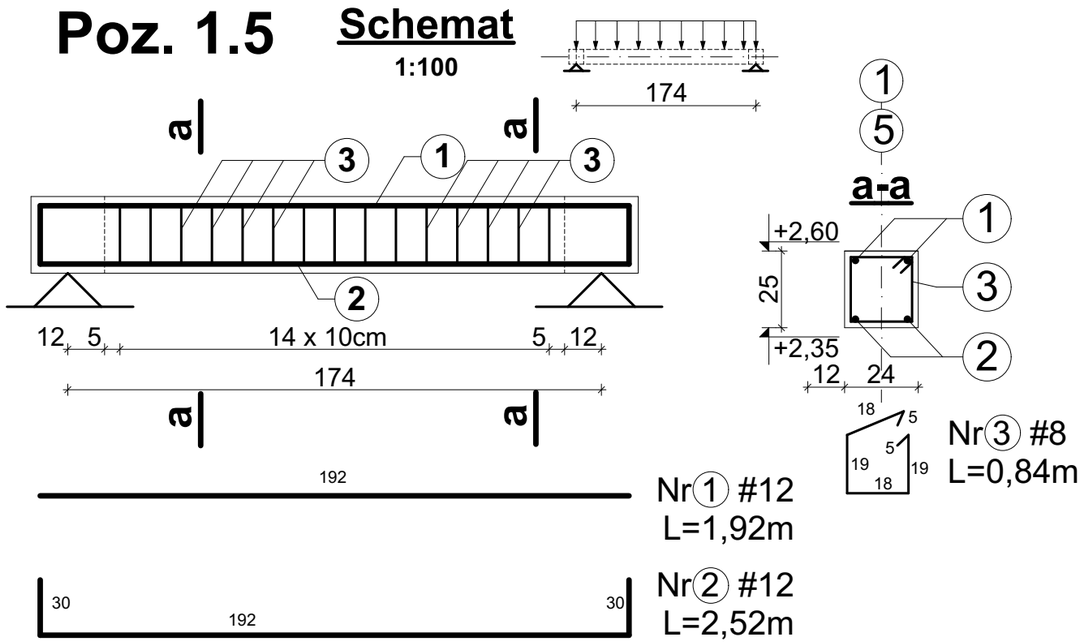

Poz. 3.5

Schemat
1:100

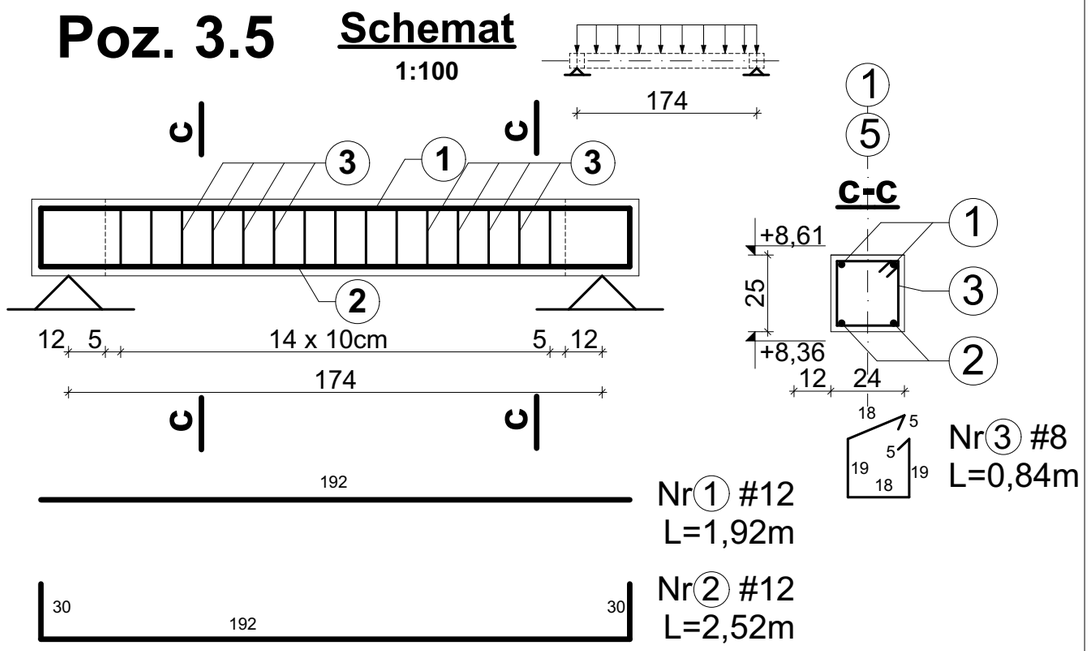

Poz. 2.5

Schemat
1:100

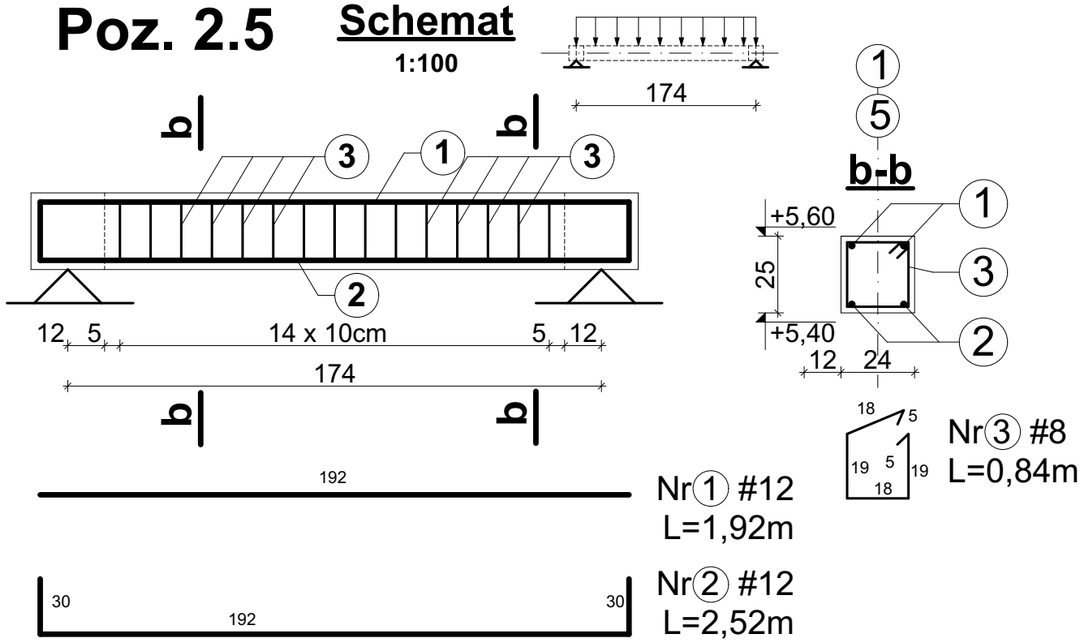

Nr	Średnica [mm]	Długość poj. [mm]	Ilość [szt.]	Ilość elem. [szt.]	Długość całkowita #8	Długość całkowita #12
Poz. 1.5						
1	12	1920	2	4		15,36
2	12	2520	2	4		20,16
3	8	840	15	4	50,40	
Poz. 2.5						
1	12	1920	2	4		15,36
2	12	2520	2	4		20,16
3	8	840	15	4	50,40	
Poz. 3.5						
1	12	1920	2	4		15,36
2	12	2520	2	4		20,16
3	8	840	15	4	50,40	
Długość całkowita [m]					151,20	106,56
Masa jednostkowa [kg/m]					0,40	0,89
Masa [kg]					60,48	94,84
Masa całkowita [kg]					155,32	

Charakterystyki materiałowe

Beton	C25/30 (B30)
Stal zbrojeniowa	B500SP
Stal strzemion	B500SP
Otulina	30mm

Nazwa obiektu	Budynek mieszkalny wielorodzinny nr 3		Nr Rys. K3/29
Przedmiot (tytuł)	Poz. 1.5, Poz. 2.5 Poz. 3.5	Projektował: mgr inż. Krzysztof Gajdzica upr. nr. ZPPB-U.73425/35/98 do projektowania w specjalności konstrukcyjnej bez ograniczeń	Sprawdził: mgr inż. Danuta Dębska upr. nr. UAN/U/7342/43/91 do projektowania w specjalności konstrukcyjnej bez ograniczeń
Adres:	woj. ZACHODNIOPOMORSKIE, powiat KOSZALIŃSKI, gmina POLANÓW, obręb ewidencyjny 0002, działka nr 11/66.	Data 09.2022r. Skala 1:20 Branża Konstrukcja	ATM BIURO PROJEKTOWE
Inwestor:	Gmina Polanów ul. Wolności 4 76-010 Polanów	Usług projektowe: ATM Projektowanie Anna i Tomasz Molenda Spółka Cywilna ul. Zwycięstwa 40/70, 75-037 Koszalin	